CONFIGURAÇÃO DE PENAS P/ PLOTAGEM

COR		ESP.
1	07	0,1
2	07	0,2
3	07	0,3
4	07	0,4
5	07	0,5
6	07	0,6
7	07	0,25
8	07	0,09
9	07	0,15
140	140	0,15
162	162	0,15

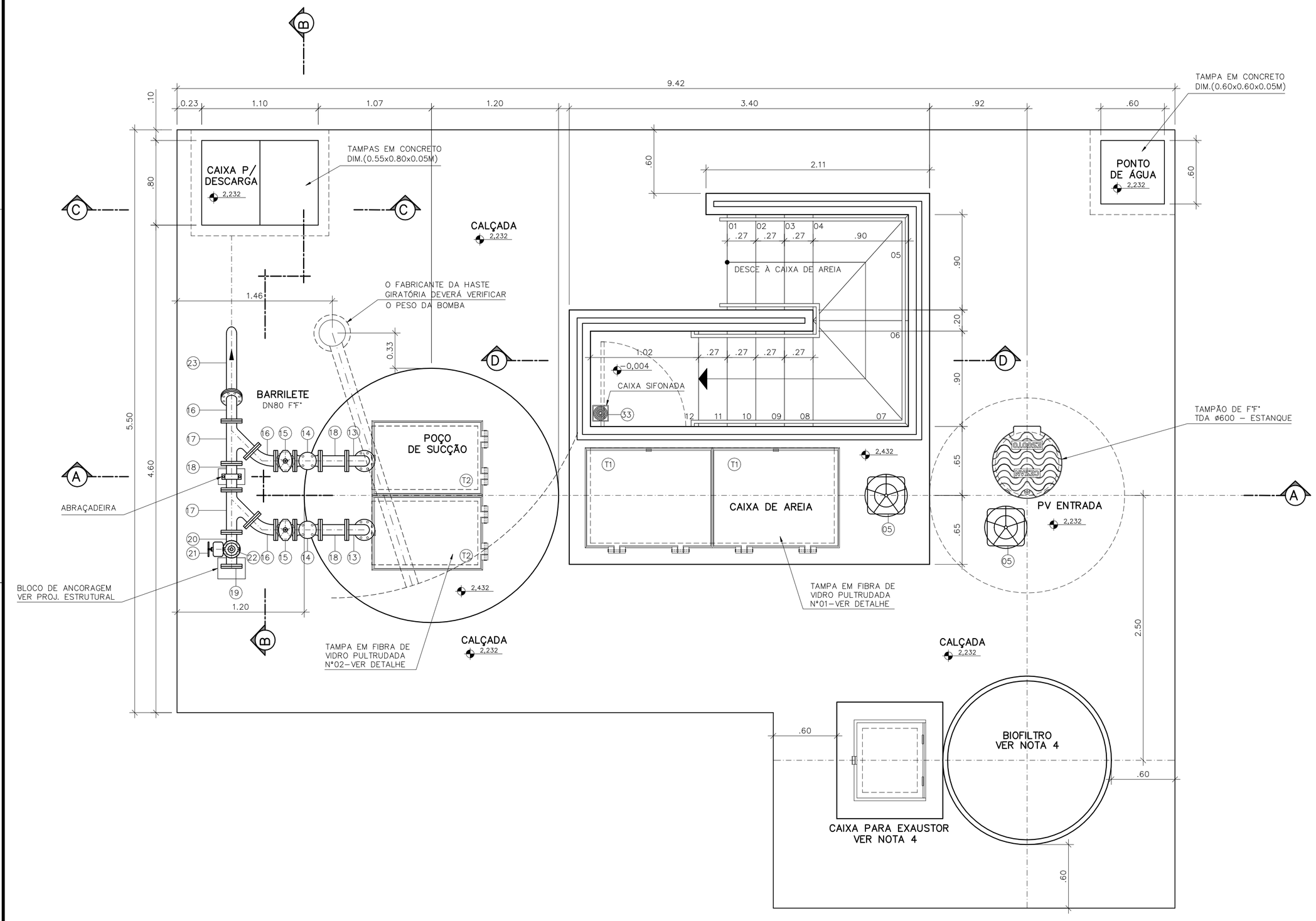

VISTA SUPERIOR
ESCALA 1/25

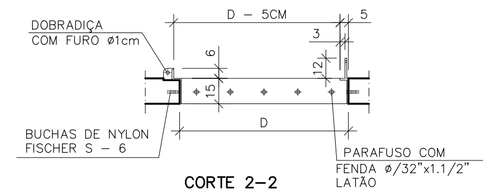

CORTE 2–2

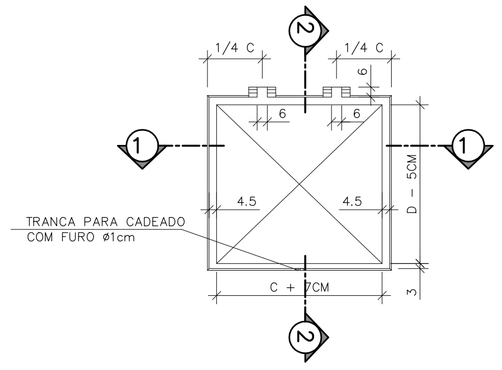

PLANTA

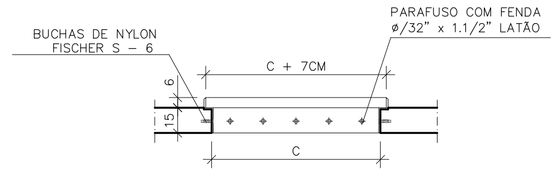

(ESPAÇAMENTO FUROS PARA FIXAÇÃO–20cm)

CORTE 1–1

ESTRUTURA DAS TAMPAS
ESC. 1/25

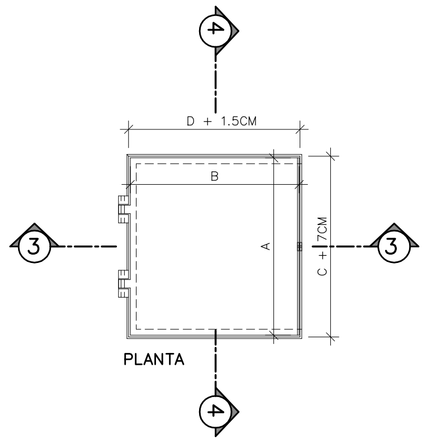

PLANTA

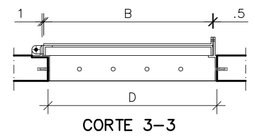

CORTE 3–3

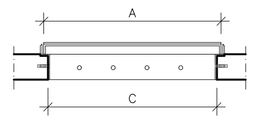

CORTE 4–4

MONTAGEM DAS TAMPAS
ESCALA 1/25

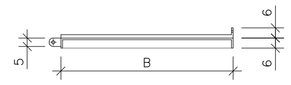

CORTE

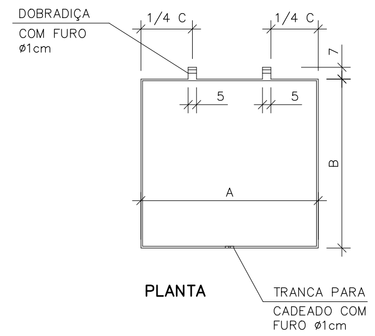

PLANTA

DETALHE DAS TAMPAS
ESCALA 1/25

TAMPAS PULTRUDADAS DIMENSÕES						
N°	A	B	C	D	QUANT.	UND.
	COTAS EM CM					
T1	115	90	110	90	02	CONJ.
T2	65	100	60	100	02	CONJ.

OBSERVAÇÃO

1–A ESPESSURA DAS PAREDES E A VERIFICAÇÃO DA NECESSIDADE DE ESPAÇAMENTO ENTRE O POÇO DE SUCÇÃO E A CAIXA DE AREIA SERÃO DEFINIDAS PELO ESTRUTURAL

2–PARA LIMPEZA DA CAIXA DE AREIA, QUANDO NECESSÁRIA, A GRADE DE PISO DEVERÁ SER REMOVIDA E COM AUXÍLIO DE UM CAMINHÃO LIMPA FOSSA SUGAR O EXCESSO ACUMULADO NO FUNDO

NOTAS

1–COTAS E ELEVAÇÕES EM METRO, DIÂMETRO EM MILÍMETRO, EXCETO ONDE INDICADO

2–CONFIRMAR MEDIDAS NO LOCAL.

3–EXTRAVASOR EM TUBO F"F" DN200, CONFORME PLANTA DE LOCALIZAÇÃO, OBEDECENDO A INCLINAÇÃO MÍNIMA DE 0,35%, COM VÁLVULA FLAP NA EXTREMIDADE

4–O FORMATO DO BIOFILTRO APRESENTADO NESTE PROJETO É ILUSTRATIVO. O BIOFILTRO PODERÁ SER CIRCULAR OU RETANGULAR CONFORME PROJETO PADRÃO A–000–000–00–5–XX–0021 E A–000–000–00–5–XX–0022 RESPECTIVAMENTE.
AS DIMENSÕES DO BIOFILTRO DEVERÃO SER DE ACORDO COM O PROJETO PADRÃO E SERÃO DEFINIDAS PELA CESAN.

5–A BOMBA DEVERÁ SER FORNECIDA COMPLETA PELO FABRICANTE COM ACESSÓRIOS

ESTE DESENHO É PROPRIEDADE DA COMPANHIA ESPÍRITO SANTENSE DE SANEAMENTO – CESAN E NÃO PODE SER COPIADO SEM SUA AUTORIZAÇÃO.

NÚMEROS	TÍTULOS	N°	LOCAL	DISCRIMINAÇÃO	DES.	DIV.	GER.	DATA
PRINCIPAIS DESENHOS DE REFERÊNCIA		REVISÃO						

CANCELA E SUBSTITUI O DESENHO NÚMERO:

CANCELADO E SUBSTITUÍDO PELO DESENHO NÚMERO:

CENTRO DE DOCUMENTAÇÃO
RECEBIDO: / /
N° DOC.: ASS.:
APROVAÇÃO CESAN:
ASS.: MATR.:
UNID.: DATA: / /
ESTA APROVAÇÃO NÃO ISENTA A CONTRATADA DE SUAS RESPONSABILIDADES LEGAIS.

EMITENTE: Etep Consultoria, Gerenciamento e Serviços
PROJETADO: ARTUR AUGUSTO OLIVEIRA NEVES CREA: 045302/D REGIÃO: RJ
COORDENADOR: ARTUR AUGUSTO OLIVEIRA NEVES CREA: 045302/D REGIÃO: RJ
DESENHO: GLORINHA
N° DES. PROJETISTA: 0876.DS.13.H.0116/00
DATA: 28 /02 /2011
RESPONSÁVEL TÉCNICO: ENG° ARTUR AUGUSTO OLIVEIRA NEVES
CREA: 045302/D REGIÃO: RJ ART N°: 0820110020948 DATA: 22/02/2011

EMISSÃO CESAN	DATAS
PROJETADO:	
CREA:	
DESENHADO:	
VERIFICADO: ENG° NESTOR GORZA JUNIOR	
DIVISÃO: ENG° NESTOR GORZA JUNIOR	
GERÊNCIA: ENG° DOUGLAS OLIVEIRA COUZI	

CESAN

MUNICÍPIO: VILA VELHA | DISTRITO: – | BAIRRO: BARRA DO JUCU

NOME DO EMPREENDIMENTO: IMPLANTAÇÃO DO SISTEMA DE ESGOTAMENTO SANITÁRIO BARRA DO JUCU, MORADA DO SOL E PONTA DA FRUTA

TÍTULO: ELEVATÓRIA DE ESGOTO BRUTO EEB09 – BACIA BARRA DO JUCU/SUB–BACIA 9

PROJETO HIDRÁULICO

VISTA SUPERIOR E DETALHE DAS TAMPAS

ESCALA:	FOLHA:	N° CESAN	REV:
1:25	01/ 04	A–050–001–91–5–XX–0039	00